Et Arens
Security Fixing

Eigenschappen

VEILIGHEIDSANKER ENSEMBLE
Het veiligheidsanker ensemble bestaat uit een cilindrisch centraal lichaam met een bevestigingspunt voor een bout van M8 of M10. Daarbij horen 3 stangen met D 8 en L 125m/m.
Als installatiewerktuigen heeft men een widia steenboor van 8m/m X 250 m/m, een hulpstang met draad M8 en M10 en een klokboor met widia tanden voor zachte steen of diamant segmenten voor harde en zachte steen. De klokboor heeft een diameter van 35m/m. Hierbij hoort ook nog een drijfstang.

<u>Materiaal</u> :Staal

<u>Bescherming</u> :12 micron Zink

<u>Afmetingen</u>
<u>Lichaam :</u> Diameter 35 m/m
Hoogte 30 m/m

<u>Stangen</u> : Diameter 8m/m
Lengte 125 m/m

<u>Totale installatiediepte</u> : 95 m/m
(stangen kunnen ook ingekort worden)
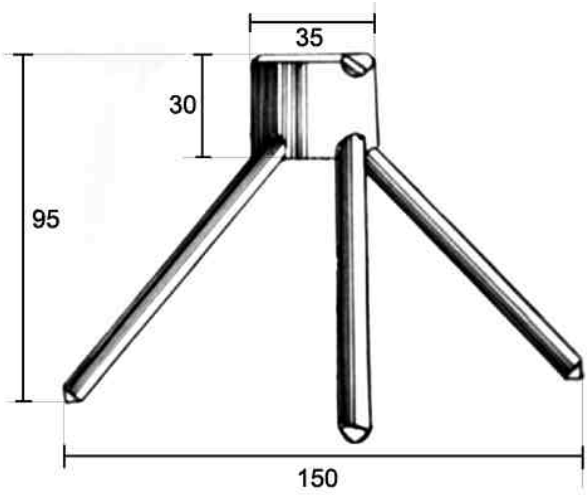
Stangen spreiding bij 95 m/m is 150 m/m